TEHNIKA

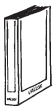

• Vahe 5
• 1.09.61F
• 23.05.03
© VALLOX

VALLOX DIGIT

SE

SE VKL

MUDELID:
VALLOX DIGIT SE
VALLOX DIGIT SE VKL

KASUTUS- JA HOOLDUSJUHEND

VALLOX

SISUKORD

ARGIPÄEVA LÜHIJUHEND

VALLOX DIGIT SE on reguleeritud kodu normaalolude tarbeks. Ventilatsiooni reguleerimine osutub vajalikuks ennekõike järgmistel juhtudel:

- **Saunaskäik:**
  Suurenda ventilatsiooni võimsust sauna- ja pesemisruumides, et need võimalikult kiiresti ära kuivaksid. Võimendatud ventilatsiooni tasub sees hoida 2-3 tundi pärast saunaskäiku juhul, kui puudub automaatne, niiskusetasemel põhinev regulatsioon.

- **Pesupesemine ja kuivatamine:**
  Suurenda ventilatsiooni võimsust pesemis- ja kuivatusruumides, kui puudub automaatne, niiskusetasemel põhinev regulatsioon.

- **Magamine:**
  Magamistoa ventilatsioon peab olema piisav kogu öö vältel. Tase on õige siis, kui hommikul tuppa sisenedes ei tundu õhk umbsena. Juhul, kui toas on süsihappegaasi kontsentratsiooni mõõtev ja vastavalt sellele reguleeruv ventilatsioon, on õhk alati väärke.

- **Korter tühi:**
  Ventilatsiooni saab energiatarbimise vähendamiseks reguleerida miinimumtasemele.

- **Toiduvalmistus:**
  Kui ventialtsiooniseade on ühendatud pliidikubuga, siis suurenda ventilatsiooni võimsust toiduvalmistuse ajaks.
  Kõige ühisem viis kõrbesuitsu kõrvaldamiseks on spets. pliidiventilaator.

NB!

Ventilatsiooni ei tohi kunagi täielikult sulgeda, kuna ta hoiab siseõhu kvaliteeti ühtlasena ja eemaldab konstruktsioonidest eralduvaid gaase ja tolmu.

1. KOLM KÜSIMUST VENTILATSIOONI KOHTA

1.1. Miks korteri õhku ventileeritakse? lk. 3
1.2. Millised on piisava ventilatsiooni tunnused? lk. 3
1.3. Kui tihti õhku vahetatakse? lk. 3

2. VALLOX DIGIT SE KASUTUSJUHEND

2.1. Sisselülitamine lk. 4
2.2. Ventilatsiooni juhtimine lk. 4
2.3. Ventilatsiooni juhtimine juhtpaneelilt lk. 4
2.4. Ventilatsiooni juhtimine süsihappegaasianduriga lk. 5
2.5. Ventilatsiooni juhtimine niiskuseanduriga lk. 5
2.6. Ventilatsiooni juhtimine pinge- või vooluimpulsiga lk. 5
2.7. Ventilatsiooni juhtimine kaugvalvesüsteemiga lk. 5
2.8. Järelsoojendus lk. 5
2.9. Sissetuleva õhu standardtemperatuuri reguleerimine lk. 6
2.10. Sissetuleva õhu kaskaadregulatsioon lk. 6
2.11. Soojussalvestuse möödumisfunktsioon lk. 6
2.12. Soojussalvestuse härmatisetõkestusfunktsioon lk. 6
2.13. Hoolduse meeldetuletaja lk. 6
2.14. Filtrivalvurifunktsioon lk. 7
2.15 Veetsirkulatsiooniga järelsoojendusradiaatori jäätumiskaitse funktsioon lk. 7
2.16. Kaminalüliti/ võimendus lk. 7
2.17. Vearelee lk. 7
2.18. Õhu filtreerimine lk. 7

3. JUHTPANEEL

3.1. Kasutusjuhend lk. 8
3.2. Kasutusmenüü lk. 8
3.3. Seadistusmenüü lk. 9
3.4 Tehase seaded lk. 11

4. HOOLDUSJUHEND

4.1. Filtrid lk. 12
4.2. Ventilaatorid ja järelsoojendusradiaator lk. 12
4.3. Filtrivalvur lk. 13
4.4. Kondensatsioonivesi lk. 13

5. TEGUTSEMINE HÄIREOLUKORDADES lk. 14

6. EDASIMÜÜJAD lk. 16

1. KOLM KÜSIMUST VENTILATSIOONI KOHTA

1.1. Miks korteri õhku ventileeritakse?

Hea ventilatsioon aitab kaasa tervislikule eluviisile, tulles kasuks nii elanikele kui hoonetele. Korteri õhku tuleb ventileerida selleks, et tekkiv niiskus ning konstruktsioonidest ja inimestest eralduvad ebapuhtused saaksid välja tuulutatud. Toaõhu ebapuhtusteks on muuhulgas inimestest pärinev süsihappegaas, formaldehüüd, radoon ning muud gaasid ja tolm.

Automaatne ventilatsioon on vajalik selleks, et õhu vahetumist saaks reguleerida vastavalt elanike vajadustele. Soojustatud majas ei vahetu õhk iseenesest piisavalt. Ka viletsa soojustusega majas vahetub õhk vaid tänu sise- ja välisõhu temperatuuride erinevustele või tänu tuulele, s.t. ventilatsioon sõltub ilmastikuoludest ning seda pole võimalik reguleerida.

Eriti tähtis on toaõhu niiskuse- ja süsihappegaasisisalduse püsimine tervislikul tasemel. Hea toaõhu soovituslik niiskusesisaldus on umbes 45 protsenti. Niiskusesisaldus on väiksem talvel ning suurem suvel ja sügisel. Üle 50-protsendilise niiskusega toaõhus tunnevad end hästi tolmulestad, ning kui niiskusetase on talvel pikka aega üle 60 protsendi, siis maja külmadesse konstruktsioonidesse kondenseerub vett ja hakkab tekkima hallitus.

Hea toaõhu soovituslik süsihappegaasi maksimaalsisaldus on umbes 1000 ppm.

1.2. Millised on piisava ventilatsiooni tunnused?

- Toaõhk püsib värskena kõigis korteri ruumides ja ka magamistubades terve öö vältel. Eriti just magamistubade süsihappegaasisisaldus on see, mille tase **ilma piisava ventilatsioonita** kõrgeks läheb.
- Pesemisruum ja saun kuivavad efektiivselt.
- Kütteperioodil püsivad aknad ja muud välisseinakonstruktsioonid kuivad.
- Toaõhus sisalduv niiskus ei kondenseeru ventilatsioonikanalitesse.
- Õhk on värske ka WC-s.

1.3. Kui tihti õhku vahetatakse?

Selleks, et korteri õhk oleks hingamiseks puhas, tuleb ta asendada välisõhuga **üks kord kahe ja poole tunni jooksul.**

Uue või remonditud maja puhul oleks hea esimese aasta jooksul õhku pidevalt vahetada, vähemalt üks kord tunnis, et konstruktsioonidest eralduvad kahjulikud gaasid ja niiskus eemaldatud saaks. Rohkem kui aastavanuste ja kuivade korterite ventilatsiooni võib reguleerida vastavalt vajadustele. Ventilatsiooni suurendatakse näiteks saunaskäigu, pesupesemise ja toiduvalmistamise ajal ning vähendatakse suure pakasega või siis, kui ise kodus ei olda. Süsihappegaasi- ja niiskuseandurid reguleerivad ventilatsiooni automaatselt ja vastavalt vajadustele.

AASTAKALENDER

Sügis

- Pese või vaheta jämefilter ning puhasta või vaheta peenfilter vajaduse korral. Soovitav ca. aastase intervalliga.
- Kontrolli, kas soojussalvestuselement on puhas.
- Veendu selles, et kondensatsioonivee ühendus pole ummistunud.

Kevad:

- Pese või vaheta jämefilter ning puhasta või vaheta peenfilter vajaduse korral.
- Puhasta ventilaatori tiivikud ja järelsoojendusradiaator, kui see on vajalik.
- Veendu selles, et suvine rezhiim on sees.

NB!
Täpsemad juhised tagapool.

VALLOX DIGIT SE kanaliühenduste järjestus

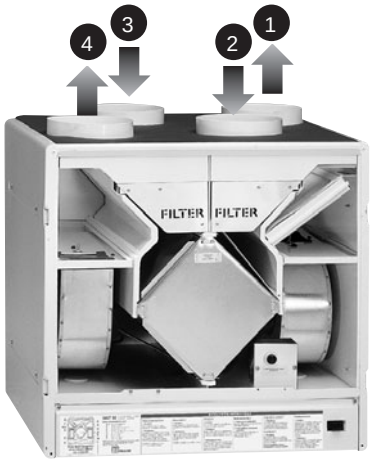

MUDEL L
1. Sissetulev õhk ruumi
2. Väljaminev õhk seadmesse
3. Välisõhk seadmesse
4. Jääkõhk välja

MUDEL R
1. Sissetulev õhk ruumi
2. Väljaminev õhk seadmesse
3. Välisõhk seadmesse
4. Jääkõhk välja

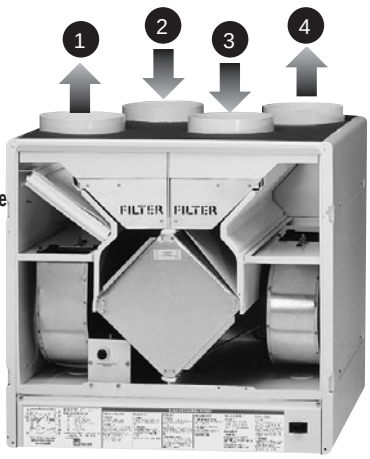

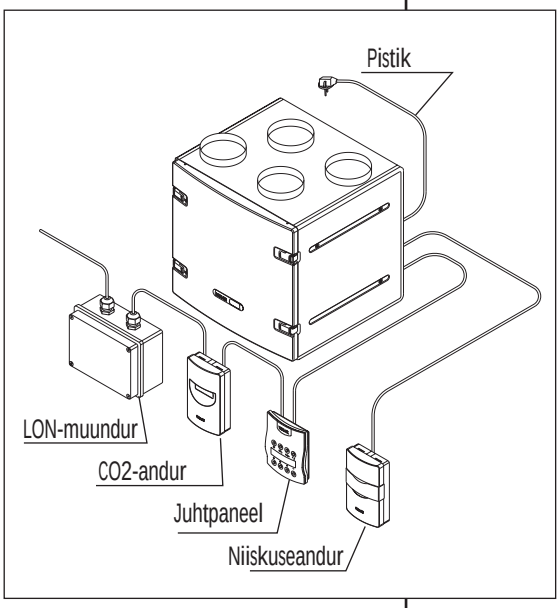

2. Kasutusjuhend: digit se ja digit se vkl

Selleks, et siseõhk oleks tervislik ja hea ka korteri konstruktsioonide seisukohalt, peab ventilatsioon pidevalt töötama. Isegi pikemate puhkuseperioodide ajaks pole soovitav ventilatsiooni välja lülitada, sest siseõhk muutub umbseks ja kütteperioodil võib siseõhu niiskus kondenseeruda kanalitesse ja konstruktsioonidesse ning põhjustada niiskusekahjustusi. Andurid reguleerivad ventilatsiooni automaatselt optimaalsele tasemele ka siis, kui korter on tühi.

2.1. Sisselülitamine

1. Ühenda pistik elektrivõrku. VALLOX DIGIT SE on nüüd töövalmis.
2. Käivita seade ja vali juhtpaneelilt sobiv ventilatsioonivõimsus. Juhtpaneele on üks või mitu. Vaata juhtpaneeli kasutusjuhiseid punktist 3.2.1.

Normaaltingimustes piisab ruumides **põhiventilatsioonist**, mis vahetab õhu välja üks kord kahe ja poole tunni jooksul. Suuremat võimsust on vaja näit. saunaskäigu, toiduvalmistuse, pesupesemise või perekondlike pidustuste ajal. Juhul, kui süsteemi on paigaldatud süsihappegaasi- ja/või niiskuseandurid, hoolitseb VALLOX DIGIT SE ka vajadustele vastava ventilatsiooni eest.

Allolevast tabelist selgub, paremate mõõtmisandmete puudumisel, milline võimsus on piisav põhiventilatsiooniks erineva suurusega korterite puhul ning kui palju voolu masina ventilaatorid vastavalt kokku tarbivad.

VÕIMSUS	1	2	3	4	5	6	7	8
Eluruumi pindala (m^2)	65	115	160	210	270	310	350	420
Õhuvool (m^3/h)	18	32	45	58	75	85	97	115
Ventilaatorite voolutarbimine kokku (W)	40	60	90	125	160	200	235	305

PEA MEELES!
Hoia DIGIT alati töös, nii vihmase kui kuiva ilmaga!

2.2. Ventilatsiooni juhtimine

Seadet saab täielikult kontrollida kaasasoleva juhtpaneeli või lisavarustusena saadaoleva LON-muunduri abil.

Lisaks sellele on vajadustele vastava ventilatsiooni reguleerimine võimalik lisavarustusena saadaoleva süsihappegaasi- ja niiskuseandurite abil.

Seadme ventilaatorite võimsust saab juhtida ka pinge- või vooluimpulssidega.

2.3. Ventilatsiooni juhtimine juhtpaneelilt

Juhtpaneeli abil saab teostada järgmisi ventilatsiooni juhtimistoiminguid:

Ventilatsiooni võimsuse reguleerimine:
- Käivitamine ja seiskamine.
- Võimsuse reguleerimine (8 asendit).
- Ventilaatori põhivõimsuse ning maksimaalvõimsuse seadistamine. Ventilatsiooni võimsust ei saa reguleerida põhivõimsusest väiksemaks. Süsihappegaasi- ja/või niiskuseregulatsiooni töötamisel ei saa võimsust reguleerida maksimaalsest võimsusest suuremaks. Kui niiskuse- ja süsihappegaasi seaded pole kasutusel, saab ventilaatori võimsust tõsta võimsuseni 8.

Sissetuleva õhu temperatuuri reguleerimistoimingud:
- Elektrilise või veetsirkulatsioonil põhineva järelsoojenduse sisse/välja lülitamine.
- Sissetuleva õhu soovitud temperatuuri valik (+ 10 °C...+ 30 °C).
- Sissetuleva õhu temperatuuri juhtimisviisi valik (standardtemperatuuri reguleerimine, temperatuuri kaskaadregulatsioon).

Eelsoojendus
- Eelsoojendusüksuse juhttemperatuuri valik (- 6°C...+15 °C jääkõhk).
- Seadistusväärtuste muudatused.

Juhtpaneele saab olla max. 3 tk. Kui kasutusel on rohkem kui üks juhtpaneel, siis kehtib alati viimaselt antud juhtimiskäsk.

Juhtpaneel

2.4. Ventilatsiooni juhtimine süsihappegaasianduriga (lisavarustus)

- Ventilatsiooni juhtimisel süsihappegaasianduriga, reguleerib DIGIT SE ventilaatori võimsust nii, et ventilatsioonivööndi süsihappegaasisisaldus püsib seadistusväärtusest allpool. Juhul, kui kasutusel on rohkem kui üks andur, toimub ventilaatori võimsuse reguleerimine suurima mõõtmistulemuse põhjal.
- DIGIT SE-ga saab vajadusel ühendada lisavarustusena 1…5 süsihappegaasiandurit.
- Regulatsioon lülitatakse sisse/välja ja antakse vajaduse korral juhtpaneelilt seadistusväärtus (500…2000 ppm). Tehase seade on 900 ppm. Hea toaõhu normatiivne süsihappegaasi maksimaalsisaldus on 1000 ppm.
- Ventilaatori võimsust on võimalik juhtpaneelilt juhtimise käigus suurendada maksimaalse võimsuseni ning vähendada põhivõimsuseni.

  Süsihappegaasianduriga juhtimisel kehtib ventilaatori maksimaalvõimsuse piirang.

Süsihappegaasiandur (CO_2)

2.5. Ventilatsiooni juhtimine niiskuseanduriga (lisavarustus)

Ventilaatori võimsuse reguleerimiseks on kasutada kaks reguleerimismeetodit:

1 **Automaatne niiskuseväärtuse seadistus**, mis sobib näit. ventilatsiooni juhtimiseks korteri pesemisruumides. Programm salvestab oma mällu eksisteeriva niiskusetaseme ja valb selle seadistusväärtuseks, milleni ta püüab näit. pärast dushi kasutamist pesemisruumi õhku kuivatatada. Seadistusväärtus muutub automaatselt näit. aastaajale vastavalt ja on alati õige. See seadistus on valitud tehases.

2 Niiskusetaseme saab seadistada juhtpaneelilt ka **standardseks** vahemikus 1…99 %RH, seda võib kasutada näit. üldkasutatavates saunaruumides ja ujulates. Programm püüab hoida niiskust valitud väärtuse juures. Seadistusväärtust saab muuta vastavalt vajadusele.

Reguleerimisviis valitakse juhtseadest. Hea toaõhu normatiivne niiskusesisaldus on umbes 45%

- Ventilaatori võimsust on võimalik suurendada juhtpaneelilt kõnealuse juhtimise ajal seadistatud maksimaalvõimsuseni ning vähendada põhivõimsuseni.
- Ventilatsiooni juhtimisel niiskuseanduriga reguleerub ventilaatori võimsus valitud põhi- ja maksimaalvõimsuse vahemikus.
- Kui masin võetakse esimest korda kasutusele **automaatne seadistusväärtuse otsing valituna** (tehase seade), **kestab väärtuse määratlemine programmi poolt 3–10 tundi**. Sel juhul niiskuseregulatsioon ei tööta (kuna esimene tehases seadistatud väärtus on 100%).
- Automaatne otsing töötab, hoolimata sellest, et niiskusjuhtimist pole valitud.

Niiskuseandur (RH)

2.6. Ventilatsiooni juhtimine pinge- või vooluimpulsiga

- DIGIT SE ventilaatori võimsust saab juhtida kaugvalvesüsteemist saadetava pinge- või vooluimpulsiga.
- Impulsi abil saab valida võimsusi 0-8, kuid siiski mitte üle ventilaatori maksimaalvõimsuse juhul, kui süsihappegaasi- või niiskuseregulatsioon töötab.
- Impulss muudab ventilaatori põhivõimsust.
- Impulss ei lukusta ventilaatori võimsust, s.t. seda saab muuta juhtpaneelilt seadistatud piirides. Ka süsihappegaasi- ja niiskusereguleerimine töötavad seadistatud piirides.

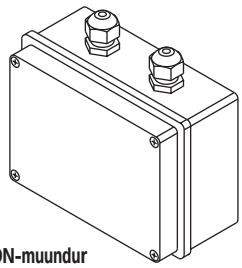

LON-muundur

2.7. Ventilatsiooni juhtimine kaugvalvesüsteemiga (lisavarustus)

- DIGIT SE saab ühendada lisavarustusena saadaoleva LON-muunduri abil kaugvalvesüsteemi.
- Enne DIGIT SE ühendamist kaugvalvesüsteemiga, tuleb veenduda nende kahe ühilduvuses.
- Kaugvalvesüsteemi abil saab juhtida samu funktsioone nagu juhtpaneeligagi.
- Kaugvalvesüsteem töötab paralleelselt juhtpaneeli ning süsihappegaasi- ja niiskuseanduritega.

2.8. Järelsoojendus

Eemaldatavast õhust tallele võetavast soojusest piisab väljast tuleva külma õhu soojendamiseks sobiva temperatuurini pea kogu aasta vältel. Juhul, kui eemaldatava õhu soojusest ei piisa, saab väljast tulevat õhku täiendavalt soojendada seadmes oleva radiaatori abil.

Järelsoojendusradiaator võib olla elektriline või veetsirkulatsiooniga. Mõlemal juhul saab soojenduse juhtpaneelilt sisse lülitada (vt. juhtpaneeli kasutusjuhendit, punkt 3.1). Kui soojendus on sisse lülitatud, reguleerib seade valitud temperatuuri automaatselt.

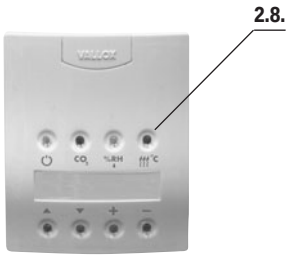

2.9. Sissetuleva õhu standardtemperatuuri reguleerimine

- DIGIT SE järelsoojenduse regulatsioon on suhteline: kui valitud temperatuur on üle 2,5 ˚C kõrgem sissetuleva õhu temperatuurist, on radiaator sees 100%, kui temperatuur langeb, vähendab elektroonika automaatselt soojenduse seesolekuaega kahe minuti kaupa. Soojenduse reguleerimisdiapasoon on 10…30 ˚C
- Radiaator soojendab, kui -märk on näidul.
- Temperatuuriregulatsioon töötab vaid siis, kui järelsoojendusfunktsioon on sisselülitatud.

2.10. Sissetuleva õhu kaskaadregulatsioon

- Sissetuleva õhu temperatuuriregulatsiooni saab muuta kaskaadiregulatsiooniks.
- Muudab järelsoojendusradiaatori juhtimispõhimõtet: Ventilatsioonivööndisse puhutava õhu temperatuuri juhitakse eemaldatava õhu põhjal.
- Programm proovib hoida sissetuleva õhu temperatuuri väärtuse juures, mis määratakse kindlaks eemaldatava õhu ja seadistusväärtuse erinevuse põhjal: kui eemaldatav õhk on kuumem kui seadistusväärtus, on sissetuleva õhu temperatuur erinevuse võrra valitud seadistusväärtusest madalam. Kui aga eemaldatav õhk on külmem, on sissetulev õhk erinevuse võrra kuumem.

  Näit. kui toatemperatuur on 25˚C ja seadistusväärtus on 24 ˚C, püütakse ventilatsioonivööndisse puhuda 23 ˚C -st õhku. Kui ventilatsioonivööndi temperatuur on 24 ˚C ning seadistusväärtus on 25 ˚C, püütakse ventilatsioonivööndisse puhuda 26 ˚C -st õhku.
- Ventilatsioonivööndisse puhutava õhu temperatuuri püütakse hoida igal juhul vahemikus 10…30 ˚C.
- Kaskaadregulatsiooni saab valida juhtpaneelilt, ning see töötab siis, kui järelsoojendus on sisselülitatud.
- Radiaator soojendab, kui -märk on näidul.

PEA MEELES!

Lülita sisse suvine rezhiim, kui korteris hakkab soojatest ilmadest tulenevalt liiga kuum olema.

Lülita suvine rezhiim välja, kui ilmad sügisel jahedaks muutuvad.

2.11. Soojussalvestuse mööödumisfunktsioon

- Mööödumisfunktsioon püüab saada ventilatsioonivööndisse võimalikult jahedat sissetulevat õhku, võrreldes välisõhuanduri ja eemaldatava õhu anduri mõõtmisandmeid.
- Soojussalvestuselemendist mööödutakse, kui järelsoojendusfunktsioon on väljalülitatud ja välisõhu temperatuur on üle seadistusväärtuse, ning eemaldatav õhk kuumem kui välisõhk.
- Soojussalvestus on alati sees, kui välisõhu temperatuur on kaks kraadi alla seadistusväärtuse.
- Seadistusväärtust saab muuta vahemikus 0 …+25 ˚C. (Tehase seade 10 ˚C).

2.12. Soojussalvestuselemendi härmatisetõkestusfunktsioon ja eelsoojendus

- Härmatisetõkestusfunktsioon hoiab ära soojussalvestuselemendi jäätumise, tagades selliselt ventilatsiooni töötamise ka külmadel perioodidel.
- Standardses seadmes teostatakse härmatisetõkestus sissetuleva õhu ventilaatori seiskamisega. Seiskamisfunktsiooni juhitakse soojussalvestuselemendi järel paikneva jääkõhu temperatuuri-anduri mõõmisandmete põhjal.
- Sissetuleva õhu ventilaator seiskub, kui jääkõhu temperatuur langeb seadistusväärtuseni (tehase seade +4˚C) ning käivitub, kui jääkõhk on soojenenud seadistusväärtuseni (hüstereesi võrra, tehase seade +3˚C).

Eelsoojendus

- Süsteem on võidud varustada ka lisavarustuse hulka kuuluva eelsoojendusega. Eelsoojendusradiaator (A) on paigaldatud välisõhukanalisse (B) ja sisselülitatud enne sissetuleva õhu ventilaatori seiskumist. Töötamist juhib sama, jääkõhku paigaldatud andur. Soojendi lülitub sisse temperatuuril, mis on kõrgem kui seiskumistemperatuur (tehase seade +6°C).
  Juhul, kui eelsoojendus ei suuda hoida jääkõhu temperatuuri üle seiskumistemperatuuri, siis välisõhu ventilaator seiskub. Jäätumisohusituatsiooni mööodudes lülitub eelsoojendus välja ning sissetuleva õhu ventilaator käivitub automaatselt.
- Järelsoojendus töötab kogu jäätumisohusituatsiooni vältel.

Eelsoojendus

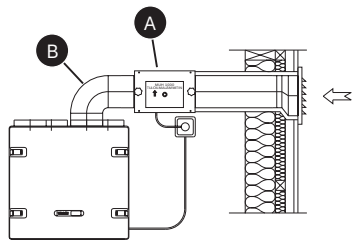

2.13. Hoolduse meeldetuletaja

- Seadme hooldustaimer süütab juhtpaneeli põhinäidul hoolduse meeldetuletaja sümboli (!) valitud ajaperioodi tagant, tehase seade 4 kuud.
- Hoolduse meeldetuletaja sümbol kviteeritakse juhtpaneelilt (vt. Juhtpaneeli kasutusjuhend, punkt 3.3.7.)
- Ajaperioodiks saab juhtpaneelilt määrata 1 – 15 kuud.

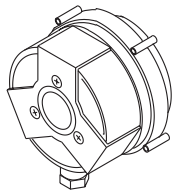

Rõhuvahelüliti

2.14. Filtrivalvurifunktsioon

- Juhul, kui DIGIT SE -seade on varustatud sissetuleva õhu ja/või väljuva õhu kanalivõrgu rõhuvahelülitiga, kontrollivad need kogu kanalivõrgu rõhuvahet ning süütavad rõhu kasvades (näit. ummistunud filter) juhtpaneeli põhinäidule filtrivalvuri sümboli ( ).
- Filtrivalvur sulgeb vearelee kontaktid ja põhinäidul ilmub nähtavale filtrivalvuri sümbol ( ).
- Hooldustaimer töötab ka antud funktsiooni ajal.
- Rõhuvahelüliti töötamispiiri reguleeritakse rõhuvahelüliti regulaatorist (0…500 Pa). Tehase seade on ca. 260 Pa, mida saab vajadusel muuta. Sümbol peaks süttima puhaste filtritega, võimsustel 7 ja 8.

2.15. Veetsirkulatsiooniga järelsoojendusradiaatori jäätumiskaitse funktsioon

- Jäätumiskaitse funktsioon püüab ära hoida veetsirkulatsiooniga järelsoojendi jäätumist. Automaatne funktsioon seiskab seadme sissetuleva ja väljamineva õhu ventilaatorid, kui välisõhu temp. on alla 0˚C ja sissetuleva õhu temp. alla + 7˚C, sellisel juhul avaneb ka reguleerimisventiil täielikult. Juhtpaneelile tuleb veateade "JÄÄTUMISOHT", näidust sõltumata.
- Ventilaatorid käivituvad automaatselt, kui sissetuleva õhu temperatuur on üle 10˚C.

2.16. Kaminalülitifunktsioon/võimendus

Kaminalülitifunktsioon

- Kaminalüliti seiskab eemaldatava õhu ventilaatori 15 minutiks ning tekitab ventilatsiooni-vööndisse ülerõhu. See hõlbustab näit. kamina süütamist.
- Funktsioon käivitatakse spetsiaalsest, automaatselt tagastuvast surunupplülitist. Iga vajutuse järel jätkub seiskamisfunktsioon 15 min.
- Juhtpaneeli põhinäidul on funktsiooni töötamise ajal kamina-/võimenduslüliti sümbol ( )

NB! Eemaldatava õhu ventilaatori käivitudes võib tulekolde tõmme halveneda!

Talvel, kui on külm, võivad jäätumis- ja härmatisetõkestusfunktsioonid käivituda ka siis, kui külma õhku voolab eemaldusõhu kanalivõrku. Juhul, kui järelsoojendusradiaatoris pole külmumiskindlat vedelikku, eksisteerib selle külmumisoht. Normaalolukord taastub teatud aja möödudes.

Võimenduslülitifunktsioon

- Võimenduslüliti tõstab ventilaatori võimsuse seadistatud maksimaalvõimsuseni 45 minutiks.
- Funktsioon käivitatakse spetsiaalsest, automaatselt tagastuvast surunupplülitist. Iga vajutuse järel jätkub võimendusfunktsioon 45 min.
- Juhtpaneeli põhinäidul on funktsiooni töötamise ajal kamina-/võimenduslüliti sümbol ( )
- Funktsioon valitakse juhtpaneelilt.

2.17. Vearelee (kaugvalve)

- Veareleel on potentsiaalivabad kontaktid (24 VDC, 1A).
- Kontaktidest saadakse teavet seadme erinevate veaseisundite kohta.
- Veeradiaatori jäätumiskaitse töötades relee kontaktid sulguvad ja avanevad 10-sekundilise intervalliga.
- Kõrge süsihappegaasikontsentratsiooni alarm lülitab releed sisse 1-sekundilise intervalliga.
- Teiste veaseisundite puhul on kontaktid suletud.

2.18. Õhu filtreerimine

DIGIT SE -seade on varustatud enne ventilaatoreid nii eemaldus- kui sissetuleva õhu jämefiltreerimisega. Seadmel on sisendpoolel EU7 (B) ja EU3 -klassi (A) peen- ja jämefiltrid ning eemalduspoolel EU3-klassi jämefilter (A). Filtrid peavad olema seadmes oma kohtadel alati, kui ventilatsioon töötab.

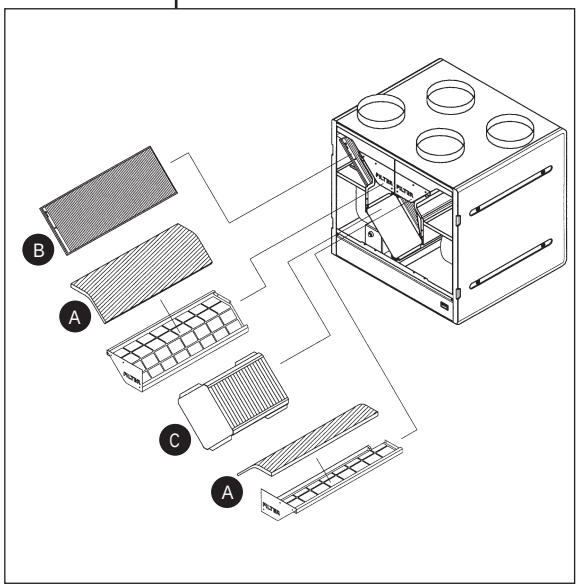

3. Juhtpaneel

3.1 Sõrmistik

1. **Käivitusnupp**
   Selle nupu abil lülitatakse ventilatsiooniseade sisse ja välja. Signaaltule põledes on seade sees.
2. **Süsihappegaasiregulatsioon**
   Selle nupu abil lülitatakse süsihappegaasiregulatsioon sisse/välja. Signaaltule põledes on regulatsioon sees.
3. **Niiskuseregulatsioon**
   Selle nupu abil lülitatakse niiskuseregulatsioon sisse ja välja. Signaaltule põledes on regulatsioon sees.
4. **Järelsoojendus**
   Selle nupu abil lülitatakse järelsoojendus sisse ja välja. Signaaltule põledes on järelsoojendus sees. Suvine rezhiim on sees, kui signaaltuli ei põle.
5. **Sirvimine üles**
   Selle nupu abil saab näite sirvida ülespoole.
6. **Sirvimine alla**
   Selle nupu abil saab näite sirvida allapoole.
7. **Suurendusnupp**
   Selle nupu abil saab väärtusi suuremaks muuta.
8. **Vähendusnupp**
   Selle nupu abil saab väärtusi väiksemaks muuta.

Elektrikatkestus

Juhul, kui aset leiab elektrikatkestus, käivitub seade pärast katkestust ventilaatori minimaalvõimsusel.

Valitud regulatsioonid ja seadistusväärtused säilivad elektrikatkestuse ajal seadme mälus.

3.2 Kasutusmenüü

Kasutusmenüü näite (punktid 3.2.1. – 3.2.5.) saab sirvida sirvimisnuppude abil (vt. punkt 3.1., joonisel 5 ja 6).

3.2.1. Põhinäit ja ventilaatori võimsuse muutmine

```
                  ▮ ▮ ▮
 21 C ▮
```

- Ventilaatori võimsus
- Sissetuleva õhu temperatuur (21˚C)
- Järelsoojendus on sees
- Filtrivalvuri alarm
- Hoolduse meeldetuletaja alarm
- Kamina-/võimenduslüliti on see

Ventilaatori võimsust saab muuta sellel näidul olles + ja – nuppude abil (vt. punkti 3.1., joonisel 7 ja 8).

3.2.2. Seadistusmenüüsse liikumine

```
Asetusvalikkoon
Paina + ja -
```

Seadistusmenüüsse liikumiseks tuleb vajutada + ja – nuppe samaaegselt. Seadistusmenüüs saab muuta ventilatsiooniseadme seadistusväärtusi.

3.2.3. Kontsentratsiooninäit

```
RH1 35% RH2 40%
CO2     0821 PPM
```

Kontsentratsiooninäidul on näha niiskuse- ja süsihappegaasikontsentratsioon. Eelduseks on kõnealuste andurite olemasolu (lisavarustus).

3.2.4. Temperatuurinäit

```
Ulko 20 Sisä 20
Tulo 20 Jäte 20
```

Temperatuurinäidul on näha välisõhu-, siseõhu-, sissetuleva õhu ja jääkõhu temperatuurid. Temperatuuriandurite täpsus on ±2˚C.

3.2.5. Sissetuleva õhu temperatuuriseadistus

```
Lämpötila-asetus
20C
```

Sissetuleva õhu temperatuuriseadistust muudetakse + ja – nuppudega.

3.3 Seadistusmenüü

Seadistusmenüüsse pääseb kasutusmenüüst vastavalt punktis 3.2.2. kirjeldatule.

Seadistusmenüü näite (punktid 3.3.1. – 3.3.23.) saab sirvida sirvimisnuppude abil (vt. punkt 3.1., joonisel 5 ja 6).

3.3.1. Ventilaatori põhivõimsuse valik

```
Peruspuh. nopeus
1
```

Soovitud ventilaatorivõimsus (ventilaatori minimaalvõimsus) valitakse + ja – nuppude abil.

3.3.2. Kasutusmenüüsse liikumine

```
Käyttövalikkoon
paina + ja -
```

Tagasi kasutusmenüüsse liikumiseks tuleb vajutada + ja – nuppe samaaegselt.

3.3.3. Ventilaatori maksimaalvõimsuse seadistuse töötamisviis

```
MAX Nopeusraja
Säätöjen kanssa
```

Ventilaatori maksimaalvõimsuse seadistuse saab määrata töötama kas koos regulatsioonidega (süsihappegaas ja niiskus) või alati. Valik tehakse + ja – nuppudega.

3.3.4. Keeleversiooni valik

```
Kieli / Language
Suomi
```

Soovitud keel (saksa, inglise või soome) valitakse + ja – nuppudega.

3.3.5. Tehase seadete taastamine

```
Tehdasasetukset
Katso ohje
```

Üldiste tehaseseadete taastamiseks vajutatakse + ja – nuppe samaaegselt. Seadmekohaselt tuleb kontrollida, et seadistusväärtused vastaksid punktile 3.4. Täpsusta üle ennekõike seadme mudel (elekter/vesi) ja vajadusel ka muu, punktile 3.3.17. vastavalt.

3.3.6. Reguleerimisintervall

```
Säätöväli
10
```

Niiskuse- ja süsihappegaasiseadistuste reguleerimisintervall valitakse + ja – nuppudega. Reguleerimisintervall on minutites.

3.3.7. Hoolduse meeldetuletaja kviteerimine

```
Huollon kuittaus
Paina + ja -
```

Hoolduse meeldetuletaja kviteerimiseks vajutatakse + ja – nuppe samaaegselt.

3.3.8. Juhtpaneeli näidu kontrastsus

```
Kontrasti
05
```

Juhtpaneeli kontrastsust muudetakse + ja – nuppude abil.

3.3.9. Juhtpaneeli aadress

```
Paneelin osoite
1
```

Juhtpaneeli aadress muudetakse + ja – nuppudega. Kahel juhtpaneelil ei tohi olla sama aadress. Juhul, kui juhtpaneelidel on samad aadressid, lähevad nad siinivea-rezhiimile ning ei tööta.

3.3.10. Eemaldatava õhu alalisvooluventilaatori reguleerimine

```
DC-puh. poisto
100%
```

Alalisvooluventilaatori soovitud seadistusväärtus valitakse + ja – nuppudega. Eemaldatava õhu ventilaatori pöörlemiskiirust saab vähendada protsendiarvu vähendamise teel.

3.3.11. Sissetuleva õhu alalisvooluventilaatori reguleerimine

DC-puh. tulo
100%

Alalisvooluventilaatori soovitud seadistusväärtus valitakse + ja – nuppudega. Sissetuleva õhu ventilaatori pöörlemiskiirust saab vähendada protsendiarvu vähendamise teel.

3.3.12. Soojussalvestuselemendi möödumisfunktsiooni töötemperatuuri muutmine

Kennonohitus
10C

Soojussalvestuselemendi soovitud möödumistemperatuur valitakse + ja – nuppudega. Kui välistemperatuur on madalam kui soojussalvestuselemendist möödumise temperatuur, siis suve-/talvesiiber on talveasendis.

3.3.13. Põhiniiskustaseme seadistusväärtus

Peruskosteustaso
40%

Soovitud seadistusväärtus valitakse + ja – nuppudega, kui ei kasutata automaatset põhiniiskustaseme otsingut.

3.3.14. Kamina-/võimenduslüliti töötamisviis

Kytkimen tyyppi
Takkakytkin

Lüliti töötamisviisiks valitakse + ja – nuppude abil kas kaminalüliti või võimenduslüliti.

3.3.15 Sissetuleva õhu temperatuuri kaskaadregulatsiooni valik

Kaskadisäätö
Pois

Kaskaadregulatsioon lülitatakse sisse või välja + ja - nuppudega.

3.3.16 Põhiniiskustaseme valik

Rh-tason asetus
Automaattinen

Põhiniiskustaseme otsing automaatselt või käsitsi. Valik tehakse + ja – nuppudega.

3.3.17 Seadme järelsoojenduse valik

Koneen malli
Sähköpatterikone

Veeradiaator või elektriradiaator valitakse seadme järelsoojendusradiaatorile vastavalt + ja – nuppudega. NB! Vale järelsoojenduse valik põhjustab vigase järelsoojendusfunktsiooni.

3.3.18 Hoolduse meeldetuletaja ajaintervalli valik

Huoltomuistutin
04

Hoolduse meeldetuletaja ajaintervall valitakse + ja – nuppudega. Hoolduse meeldetuletaja ajaintervall antakse kuudes.

3.3.19 Soojussalvestuselemendi härmatisetõkestuse hüsterees

Hystereesi
03C

Soojussalvestuselemendi härmatisetõkestuse hüsterees valitakse + ja – nuppudega.

3.3.20 Soojussalvestuselemendi härmatisetõkestusfunktsiooni sisendõhuventilaatori seiskumistemperatuur

Tulopuh. seis
05C

Soojussalvestuselemendi härmatisetõkestusfunktsiooni sisendõhuventilaatori seiskumistemperatuur valitakse + ja – nuppudega.

3.3.21 Soojussalvestuselemendi härmatisetõkestusfunktsiooni eelsoojendustemperatuur

Etulämmitys
07C

Soojussalvestuselemendi härmatisetõkestusfunktsiooni eelsoojendustemperatuur valitakse + ja – nuppudega.

3.3.22 Süsihappegaasiregulatsiooni seadistusväärtuse muutmine

CO2-asetusarvo 0900 PPM	CO_2-regulatsiooni seadistusväärtus valitakse + ja – nuppude abil.

3.3.23 Ventilaatori maksimaalvõimsuse valik

MAX Puh. nopeus 8	Ventilaatori soovitud maksimaalvõimsus valitakse + ja – nuppudega. Ventilaatori maksimaalvõimsus kehtib kas koos regulatsioonidega või alati. Vt. punkti 3.3.3. maksimaalvõimsuse seadistuse töötamisviis.

3.4. Tehase seaded

VALLOX DIGT SE -mudelil on järgmised tehase seaded:

Ventilaatori põhivõimsus	=	1
Ventilaatori maksimaalvõimsus	=	8
Süsihappegaasiregulatsioon (CO_2)	=	900 ppm CO_2
Põhiniiskustase	=	automaatne või käsitsi valitud väärtus
Reguleerimisintervall	=	10 min
Jäätumiskaitse (element)	=	4 °C
Jäätumiskaitse hüsterees	=	3 °C
Eelsoojenduse seadistus	=	6 °C kui on eelsoojendus, muidu 1 °C
Hoolduse meeldetuletaja	=	4 kuud
Elemendist möödumine	=	12 °C
Kaskaadregulatsioon	=	pole kasutusel
Niiskusetaseme (RH-taseme) seadistus	=	automaatne
Lüliti tüüp	=	kaminalüliti

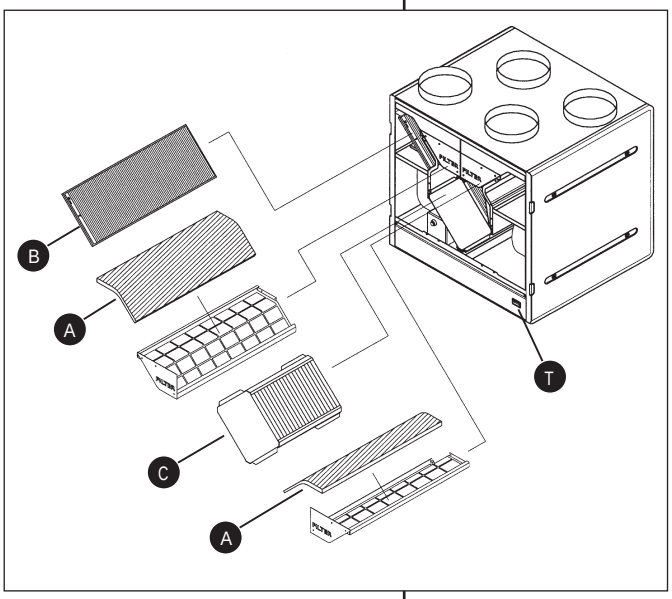

VALLOX DIGIT SE filtrid ja soojendussalvestuselement. Seadmeid on kahte tüüpi. Parepoolse (mudel R) puhul tuleb välisõhk seadmesse keskliini paremalt poolelt, nagu juhistes. Vasakpoolse (mudel L) puhul tuleb välisõhk seadmesse vasakult poolelt. Vastavalt muutub ka filtrite, suve-/talvesiibri ja soojendusradiaatori asukoht.

PEA MEELES!

Puhasta filtreid vähemalt kaks korda aasta jooksul. Reguleeri hoolduse meeldetuletaja ajaintervalli vastavalt vajadustele, vt. juhist 3.3.18. (sõltuv välisõhu ja siseõhu puhtusest).

4. HOOLDUSJUHEND

4.1. Filtrid

Kui hoolduse meeldetuletaja või filtrivalvur süütavad signaaltule, kontrolli filtrite puhtust. Välisõhku filtreeritakse seadmes kahesuguste filtritega. EU 3-klassi jämefilter (A) filtreerib putukad ning jämedat õietolmu ja muud tolmu. EU 7-klassi peenfilter (B) filtreerib peenikesi, silmale nähtamatuid kübemeid ja tolmu. Eemaldatavat õhku filtreeritakse samasuguse EU 3-klassi filtriga, nagu välisõhkugi. Puhasta jämefiltrid (A), pestes neid **vähemalt kaks korda aastas** ning siis, kui filtrivalvur annab hooldusvajadusest märku. Kui avad DIGIT SE luugi, lülitab ohulüliti (I) voolu välja. Pese filtreid umbes 25 - 30 -kraadise vee ja nõudepesuvahendiga, filtreid kergesti pigistades. Käi filtritega ettevaatlikult ümber. Filtrid taluvad õigesti teostatud pesu umbes 3 - 4 korda s.t. nad tuleb **uute vastu välja vahetada vähemalt iga kahe aasta tagant.**

Peenfiltrit (B) ei saa pesta. Puhasta see EU 3-klassi filtri puhastamise käigus tolmuimejaga, kasutades tolmuimeja hariotsikut. Puhastus tuleb teostada selliselt, et filtrimaterjal ei puruneks. **Sissetuleva õhu hea kvaliteedi tagamiseks tuleb filter uue vastu välja vahetada soovitavalt aastase ja hiljemalt kahe aastase intervalliga,** asukoha õhukvaliteedist sõltuvalt. Soovitav on teostada filtrivahetus sügisel, mille puhul filter säilib puhtamana üle talve ning filtreerib efektiivselt ära järgmise kevade tolmu.

Samal ajal, kui puhastad filtreid, on hea veenduda ka soojussalvestuselemendi (C) puhtuses, seda umbes iga kahe aasta tagant. Tõmba element seadmest välja, hoides kinni selle otsas paiknevatest käppadest. Juhul, kui element on määrdunud, aseta see nõudepesuvahendit sisaldavasse vette ning pese puhtaks. Loputa element jooksva vee all puhtaks. Kui vesi on lamellide vahelt ära valgunud, lükka element tagasi oma kohale selliselt, et selle liugpindade vastas olevad tihendid on paigal ning elemendi otsal paiknev "üles"-kleebis näitab nurka, mis jääb ülatoe vastu.

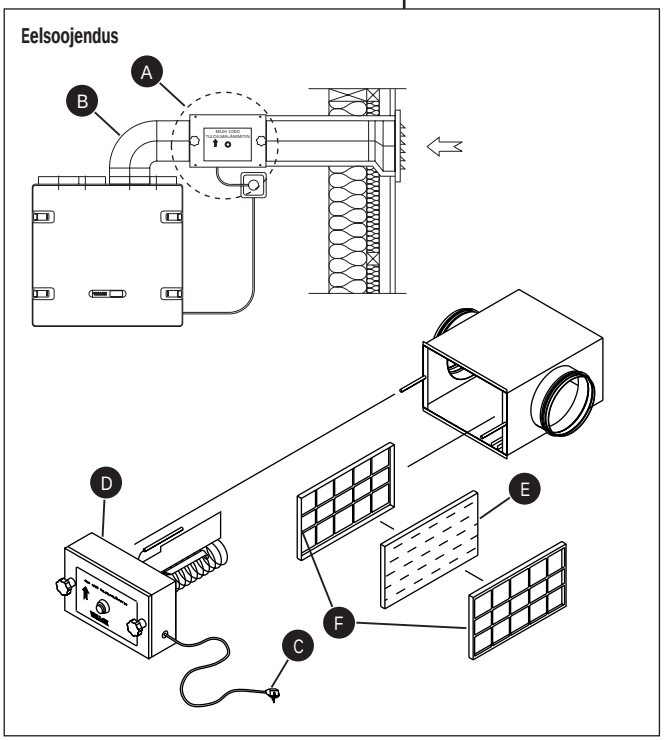

4.1.1 Eelsoojenduse filter

Juhul, kui süsteemi on paigaldatud lisavarustusena saadaolev eelsoojendus, soojussalvestuselemendi jäätumise tõkestamiseks, tuleb ka seda vähemalt kaks korda aastas hooldada. Soojendi (A) on paigaldatud välisõhukanalisse (B). Eemalda soojendi pistik (C) ja siseosa (D). Seejärel saab filtri (E) koos raamiga (F) välja tõmmata. Eemalda filter raami küljest. Filtri võib puhastada tolmuimejaga või pesta ettevaatlikult pesuvahendiga alla 40˚C-s vees. Vigastatud filter tuleb uuega asendada. Soojendis tohib kasutada ainult originaalfiltrit.
SOOJENDI KASUTAMINE ILMA FILTRITA ON KEELATUD!

Ühtlasi tuleb teostada ka soojendi muu puhastamine prahist ja ja putukatest.

4.2. Ventilaatorid ja järelsoojendusradiaator

Sissetuleva ja eemaldatava õhu ventilaatorid (D ja E) on kinnitatud kummist ääristega (F). Kui eemaldad ventilaatorid hoolduse tarbeks, ava ventilaatori külge kinnitatud tugikäpp (K), mis on painutatud üle kummist äärise. Seejärel võta kummist ääris ära ning keera ventilaator kummist alustoe (M) pealt maha. Järgmiseks tõmba lahti ventilaatori taga paiknev elektriühendus (G).

Puhu ventilaatorite tiivikud suruõhuga puhtaks või puhasta pintsli abil. Iga tiivikulaba peab olema niivõrd puhas, et ventilaatorid püsiksid tasakaalus. Ole ettevaatlik, et mitte eemaldada tiivikute küljes olevaid tasakaalustusdetaile.

Juhul, kui kasutad seadme või selle osade puhastamiseks vett, ei tohi vesi elektridetailidesse sattuda.

Järelsoojendusradiaatori (J) puhastamiseks eemalda filtrid ning soojussalvestuselement. Puhasta seadmes paigal olev järelsoojendusradiaator kas tolmuimeja abil või suruõhku kasutades.

Radiaator võib olla elektriline või veetsirkulatsiooniga. Elektrilise radiaatori võid vajadusel seadmest hoolduse jaoks eemaldada, tõmmates lahti elektriühenduse (H) ja eemaldades kaks kinnituspolti (I) ning põhjavanni vastu jääva toe kleebis- või poltkinnituse.

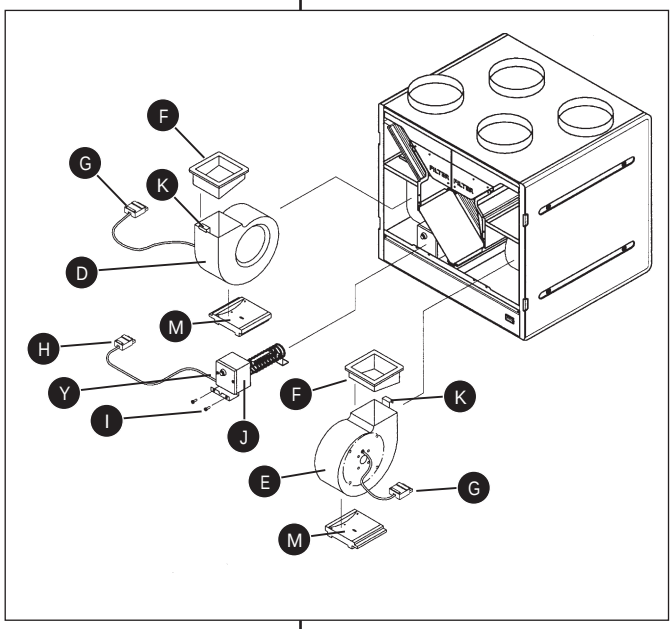

4.3. Filtrivalvur

DIGIT SE -seadmele on lisavarustusena saadaval filtrivalvur. Filtrivalvuri sümboli (⊠) süttimine põhinäidul puhaste filtrite korral, ventilaatori võimsustel 7 ja 8, on normaalne nähtus, mis ei nõua mingeid hooldustoiminguid. Juhul, kui sümbol ei sütti võimsusel 8, on hoone ventilatsioonikanalite rõhk tehase seadest erinev. Sellisel juhul reguleeri seadme seest filtrivalvuri seadistusväärtust väiksemaks (vt. juhist 2.14). Kui filtrivalvuri sümbol süttib põlema juba ventilaatori võimsustel 4 tai 5, on põhjust filtreid puhastada. Juhul, kui filtrid on puhtad, võib põhjuseks olla paigaldusjuhiste vastaselt välisresti külge paigaldatud tihe putukavõrk või ruumide sisendõhuklappide sulgemine. Kui oled nimetatud seigad üle kontrollinud, kuid sümbol süttib ikkagi väikestel võimsustel põlema, siis reguleeri seadistusväärtust suuremaks.

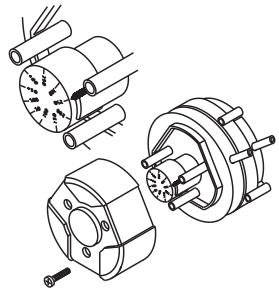

Filtrivalvur, rõhuvahelüliti

4.4. Kondensatsioonivesi

Kütteperioodil kondenseerub eemaldatavas õhus leiduv niiskus kondensatsiooniveeks. Vee moodustumine võib olla suur uutes hoonetes või juhul, kui ventilatsioon on vähene elanike poolt toodetava niiskusega võrreldes.

Kondensatsioonivesi peab takistamatult seadmest välja pääsema. Kontrolli hooldustoimingute käigus, näiteks sügiseti, enne kütteperioodi algust, et seadme põhjavannis paiknev kondensatsiooniveeühendus (L) pole ummistunud. Võid selle kontrollimiseks vanni pisut vett valada. Vajaduse korral puhasta. **Vesi ei tohi pääseda elektriseadmetesse.**

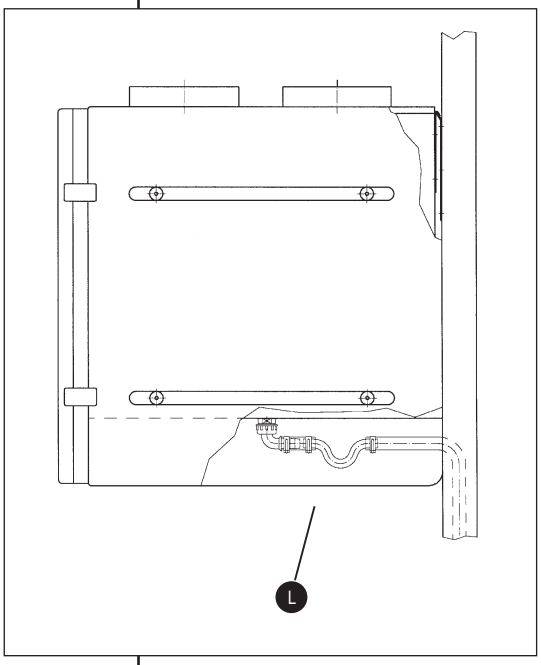

TÖÖHÄIRED

	PROBLEEM	PÕHJUS	LAHENDUS
1	**Välisõhk tuleb korterisse külmana.**	• Õhk jahtub pööningukanalites. • Soojussalvest.elem. on külmunud, mille puhul eemaldatav õhk ei saa välisõhku soojendada. • Järelsoojendusradiaator ei tööta. • Eemaldatava õhu filter või element on umbes. • Ventilatsiooni põhiregulatsioon on tegemata.	• Kontrolli pööningukanalite isolatsiooni. • Kui soojussalvestuselement on jäätunud, kontrolli jäätumiskaitse seadistusväärtust. Jäätumiskaitse seadistusväärtust võib tõsta 1 või 2˚C, või painutada andurit elemendile lähemale, mispeale sissetuleva õhu ventil. seiskub varem (vt. juhtpaneeli kasutusjuhend, p. 3.3.20). Sulata element enne luugi sulgemist. • Kui järelsoojendusradiaator ei tööta, kontrolli, kas ülekuumenemiskaitse ei takista töötamist: vajuta nuppu Y (joon. lk. 13), ja mööda sissetuleva õhu temp. seadme sees, kui luuk on kinni. Kui radiaator ikka ei tööta, võta ühendust hooldustöökojaga. • Kontrolli filtrite ja soojussalvestuselemendi puhtust.
2	**Sissetuleva õhu ventilaator seiskub vahete-vahel**	• Sissetuleva õhu ventilaatori seiskamisfunktsioon on sees. **NB! Kui alandad seadistusväärtust liiga palju, võib element külmuda.** Võrdle punkti 1.	• Ventilaator seiskub harvemini ja soojussalvestuselemendi kasutegur paraneb, kui seadistusväärtust vähendada 1 või 2˚C. (vt. juhtpaneeli kasutusjuhend, punkt 3.3.20).
3	**Sissetuleva õhu ventilaator seiskub ja käivitub liiga tihti**	• Seiskumis- ja käivitumistemperatuuride vahe on liiga väike.	• Suurenda seiskumis- ja käivitumistemperatuuride vahet 1 või 2 ˚C, siis pikeneb ka vahe sissetuleva õhu ventilaatori seiskumise ja käivitumise vahel. (vt. juhtpaneeli kasutusjuhend, p. 3.3.19).
4	**Hoolduse meeldet. sümbol (!) tuleb näidule, aga seade töötab muidu normaalselt**	• Hoolduse meeldetuletaja süütab juhtseadise põhinäidule hoolduse meeldetuletaja sümboli ca. 4 kuu tagant (tehase seade). • Ajaintervalli saab muuta (vt. juhtpaneeli kasutusjuhend, punkt 3.3.18).	• Kontrolli filtrite ja seadme puhtust, puhasta või vaheta filtrid vajaduse korral. Kontrolli ka välisresti. • Kviteeri hoolduse meeldetuletaja sümbol näidult ära (vt. juhtpaneeli kasutusjuhend, punkt 3.3.7).
5	**Näidul tekst "jäteilmaanturi viallinen" ning seade on seiskunud**	• Viga jäätumiskaitseanduris.	• Võta ühendust hooldustöökojaga: anduri paigaldust on vaja kontrollida ning andur vajaduse korral välja vahetada.
6	**Näidul tekst "tuloilma anturi viallinen" ning seade on seiskunud**	• Viga sissetuleva õhu anduris.	• Võta ühendust hooldustöökojaga: anduri paigaldust on vaja kontrollida ning andur vajaduse korral välja vahetada.
7	**Näidul tekst "Sisõlmaanturi viallinen" ning seade on seiskunud**	• Viga eemaldatava õhu anduris.	• Võta ühendust hooldustöökojaga: anduri paigaldust on vaja kontrollida ning andur vajaduse korral välja vahetada.
8	**Näidul tekst "Ulkoilmaanturi viallinen" ning seade on seiskunud**	• Viga välisõhuanduris.	• Võta ühendust hooldustöökojaga: anduri paigaldust on vaja kontrollida ning andur vajaduse korral välja vahetada.

TÖÖHÄIRED

	PROBLEEM	PÕHJUS	LAHENDUS
9	**Näidul on tekst "vaylavika‰ ja seade töötab võimsusel 1 (kontrolli ventil. võimsust)**	• Süsihappegaasianduris, juhtpaneelis või niiskuseanduris on kaabeldusviga.	• Võta ühendust hooldustöökojaga: ühendusi on vaja kontrollida ning vajaduse korral korrigeerida.
10	**Näidul on tekst "jäätymisvaara" ning seade on seiskunud**	• Veetsirkulatsiooniga radiaatori jäätumiskaitse funktsioon töötab. **NB. Juhul kui radiaatori vees pole jäätumisvastast ainet, võib radiaator külmuda.**	• Lahenda olukord koheselt. Uuri hooldustöökojast, kas radiaatoris on jäätumisvastast ainet. Kontrolli, kas tsirkulatsiooniveepump pole purunenud, kas soojendi töötab vms. Olukord võib ka iseenesest laheneda, kui sissetuleva õhu temperatuur tõuseb üle 10 kraadi, kuid ära jää seda ootama.
11	**Soovitud automaatne regulatsioon ei püsi sisselülitatuna**	• Viga niiskuseanduris, rõhuanduris või süsihappegaasianduris: mõni anduritest on rikkis või puudub.	• Võta ühendust hooldustöökojaga: andurite paigaldust ja ühendusi on vaja kontrollida. (Andurid on lisavarustus).
12	**Seade on tumm, ventilaatorid ei tööta juhtpaneelil ei põle ükski signaaltuli**	• Ukselüliti võib olla rikkis või uks pole korralikult sulgunud. • Voolukontakti ei tule voolu, näit. kaitse on läbi põlenud. • Seadme siseelektroonikat kaitsev klaaskaitse (asub juhtkaardil, kaitseplaadi taga) on võinud läbi põleda.	• Kontrolli ukselülitit ja kaitsmeid. Seadmel klaaskaitse T800 mA. • Võta vajaduse korral ühendust hooldustöökojaga (näit. klaaskaitsme kontrollimiseks).
13	**Seade ei allu juhtpaneeli käsklustele**		• Eemalda pistik seinakontaktist, oota 30 sek. ja lükka pistik tagasi seina. Kui sellest pole kasu, pöördu hooldustöökotta.
14	**Näidul on tekst "hiilidioksidihalytys" ning seade on seiskunud**	• Süsihappegaasialarm. Süsihappegaasikontsentratsioon on olnud üle 5000 PPM kahe min. jooksul. Võib tuleneda näit. tulekahjust.	• Kui tegu on tulekahjuga, võta tarvitusele vajalikud abinõud. • Seadme saab töökorda, eemaldades pistiku seinakontaktist, oodates 30 sek. ning lükates pistiku tagasi seinakontakti.
15	**Filtrivalvuri sümbol (!) tuleb näidule, aga seade ise töötab muidu normaalselt**	• Filtrivalvuri (rõhuvahelüliti) rõhk on tõusnud üle seadistusväärtuse, või võimsus on 7 või 8.	• Kontrolli filtrite ja seadme puhtust, puhasta või vaheta filtrid vajaduse korral. Kontrolli ka väärtusresti.

Pärast võimalikku elektrikatkestust käivitub seade ventilaatori minimaalvõimsusel.
Kõik muud valitud regulatsioonid ja seadistusväärtused säilivad elektrikatkestuse ajal seadme mälus.

VALLOX DIGIT SE / SE VKL

EDASIMÜÜJAD

Onninen AS	Betooni 14	11415	TALLINN	(0) 6 105 500
Onninen Express Mustamäe	Laki 13	12915	TALLINN	(0) 6 550 716
Onninen Express Tartu	Ringtee 26	51013	TARTU	(07) 362 033

VALLOX

Vallox Oy 32200 Loimaa Telefon: (+358 2) 7636 300 Telefaks: (+358 2) 7631 539
Internet: www.vallox.com

1.09.61F/23.5.03/5000/Mainos Tuntitunen Oy/Offset House Oy

© VALLOX • Jätame endale õiguse teha muudatusi nendest eelnevalt ette teatamata.